

ROMILL®

AGRICULTURE

ДРОБЛЕНИЕ | ПЛЮЩЕНИЕ

КОМБИКОРМОВЫЕ ЛИНИИ

О КОМПАНИИ

Компания ROmiLL была основана в 1991 году как исключительно чешская компания. Её деятельность ориентирована на:

Дробление и плющение зерна, гранул, и других фракций.

Самым важным экспортным товаром являются **стационарные машины для дробления и плющения.** ROmiLL экспортирует их сейчас не только в европейские страны, но также в страны Азии, Африки, Австралии и Океании.

Стационарные плющилки, дробилки оснащенные электромотором сегодня установлены уже на сотнях ферм и производствах. Большинство используются в Чехии и Словакии, но эти машины также отлично известны аграриям других стран. На десятках сельскохозяйственных предприятиях работают технологические линии комбикормовых заводов.

Компания также поставляет комплексные технологические линии для **комбикормовых заводов.**

В последние годы расширились поставки в пищевую промышленность, особенно в пивоварение, так как там применяется технология дробления солода.

Стационарные машины для дробления серий M и S являются флагманским продуктом завода.

Эта техника позволяет применять **один из самых эффективных способов подготовки и хранения кормов** для животноводства, в особенности для крупного рогатого скота.

Технология дробления зерна , других культур, дробление гранул **обладает существенными преимуществами**, по сравнению с альтернативными способами обработки.

Например дробилки гранул чаще всего используются для производства комбикормов для домашней птицы, особенно для кур. Степень измельчения корма точно и быстро настраивается с помощью одного центрального регулирующего винта.



основан 1991



СЕРИЯ S

ВАЛЬЦОВЫЕ ДРОБИЛКИ

При вальцовом дроблении происходит переработка зерна **разрезанием** при проходе через измельчающий зазор между двумя рифлеными вальцами, которые **вращаются с разной скоростью.**

Экономия расхода электроэнергии при измельчении зерна в вальцовых дробилках ROmiLL в отличие использования молотковых дробилок может составлять до 70% при грубом дроблении для домашней птицы и до 30–50 % при мелком дроблении для поросят.

Дробилки серии S применяются для переработки большинства видов зерна: зерна злаковых, бобовых, масличных культур и т.д. Их также можно использовать для переработки непищевой продукции.

После консультации с производителем покупатель **может выбрать любой из нескольких видов рифления вальцов** и один **из двух типов обработки поверхности рабочих вальцов.**

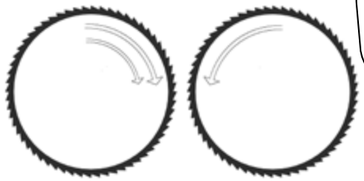



Вальцовые дробилки ROmiLL оборудованы **уникальной системой защиты вальцов** от повреждения твердыми предметами и специальной технологией закаливания вальцов. **Постоянная параллельность вальцов** обеспечивает гомогенную структуру готового продукта.

Регулировка необходимой структуры корма проста и точна. Для получения особо мелкой структуры корма на дробилке устанавливаются вальцы с мелким рифлением. Мы с удовольствием при заказе посоветуем Вам выбор рифления и обработки поверхности рабочих вальцов.

S100



длина вальцов – 100 мм
0,4–0,9 т/ч

S300



длина вальцов – 300 мм
1,2–2,6 т/ч

S600



длина вальцов – 600 мм
3–9 т/ч

S900



длина вальцов – 900 мм
7–20 т/ч

S1200



длина вальцов – 1 200 мм
10–25 т/ч

У корма переработанного таким способом есть несколько основных преимуществ:

- Зерно, обработанное вальцовыми дробилками, отличается однородной структурой с минимальным содержанием пыли.
- Зерно, обработанное вальцовыми дробилками, лучше подходит моногастричным животным.
- Обработка зернового вороха на вальцовых дробилках повышает усвояемость и кормовую эффективность кормов. Вальцовые дробилки особенно эффективны при приготовлении кормов для домашней птицы.
- Желудок домашней птицы лучше всего переваривает частицы корма размером 1–2 мм.
- Комбикорма с равномерной структурой и минимальным содержанием мелких частиц и мучной пыли являются наиболее физиологичным кормом для домашней птицы.
- При производстве кормовых смесей для бройлеров с использованием вальцовой дробилки можно полностью исключить процесс гранулирования.



S100



Наименее производительная модель дробилок с вальцами длиной 100 мм. Предназначена для небольших фермерских хозяйств. В стандартной комплектации она поставляется со стойкой, упаковочным механизмом, бункером и панелью электропроводки.

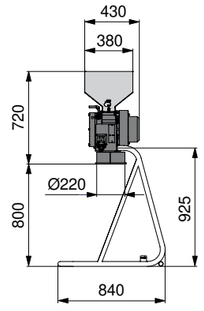

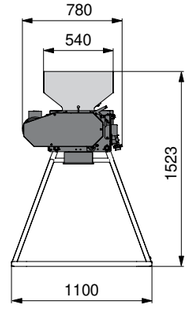

РАБОЧИЕ ПАРАМЕТРЫ	S100
привод электродвигатель 3 × 400 В, 50 Гц	2,2 кВт
производ. грубое дробление	0,6–0,9 т/ч
мелкое дробление	0,4–0,5 т/ч
вес	163 кг

S300



Машина с длиной вальцов 300 мм популярна в небольших, а также средних хозяйствах. В стандартной комплектации поставляется с бункером. Крышка бункера, магнит, панель электропроводки и один из трех типов стоек можно заказать дополнительно.

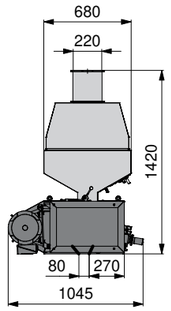

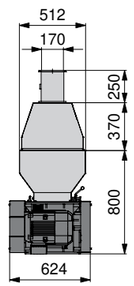

РАБОЧИЕ ПАРАМЕТРЫ	S300
привод электродвигатель 3 × 400 В, 50 Гц	7,5 кВт
производ. грубое дробление	1,8–2,6 т/ч
мелкое дробление	1,2–1,5 т/ч
вес	478 кг

Достаточно высокая производительность и благоприятная цена - это основной аргумент для приобретения данной модели машины для ферм практически любых размеров. В стандартной комплектации поставляется с бункером. Крышку бункера, магнит и панель электропроводки можно заказать дополнительно.

S600

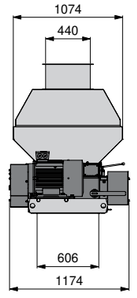

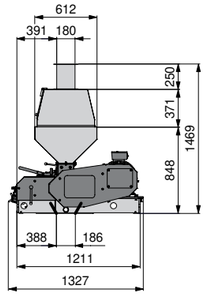

РАБОЧИЕ ПАРАМЕТРЫ	S600
привод электродвигатель 3 × 400 В, 50 Гц	18,5 кВт
производ. грубое дробление	6–9 т/ч
мелкое дробление	3–5 т/ч
вес	993 кг





S900

Машину с вальцами длиной 900 мм можно установить как в промышленные комбикормовые заводы, так и на предприятия первичного сельскохозяйственного производства. В стандартной комплектации она поставляется с бункером и крышкой бункера. Магнит, панель электропроводки и дозирующий турникет можно заказать дополнительно.



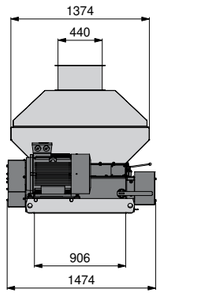

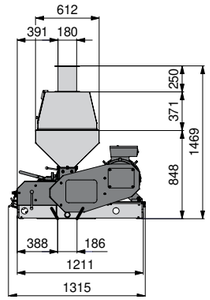

РАБОЧИЕ ПАРАМЕТРЫ	S900
привод электродвигатель 3 × 400 В, 50 Гц	37 кВт
производ. грубое дробление	14–20 т/ч
мелкое дробление	7–9 т/ч
вес	1387 кг

S1200

Длину вальцов 1200мм имеет самая производительная из всех вальцовых дробилок ROmiLL. Поэтому она предназначена для особо крупных промышленных производителей кормовых смесей. В стандартной комплектации поставляется с бункером и крышкой бункера. Магнит, панель электропроводки и дозирующий турникет можно заказать дополнительно.

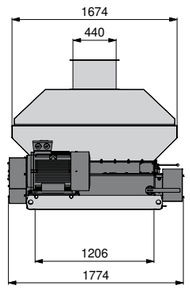

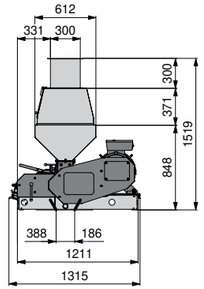



РАБОЧИЕ ПАРАМЕТРЫ	S1200
привод электродвигатель 3 × 400 В, 50 Гц	45 кВт
производ. грубое дробление	17–25 т/ч
мелкое дробление	10–12 т/ч
вес	1712 кг



Машины ROmiLL S900 и ROmiLL S1200
в нашем производстве
уже более 25 лет!!!

СЕРИЯ M

ВАЛЬЦОВЫЕ ПЛЮЩИЛКИ

Преобразование зерна в однородные хлопья является целью эго обработки плющилками сухого зерна ROmiLL. На целостность зерна при этом значительное влияние оказывает влажность обрабатываемого сырья.

Вальцовые плющилки обрабатывают зерно посредством его сдавливания между двумя вальцами, вращающимися **с одинаковой скоростью.**

Качественное плющение сухого зерна позволяет повысить усвояемость его питательных веществ жвачными животными до 95 %! Структура корма регулируется очень точно и совершенно просто!

После консультации с производителем можно выбрать из двух типов **обработки поверхности рабочих вальцов.**

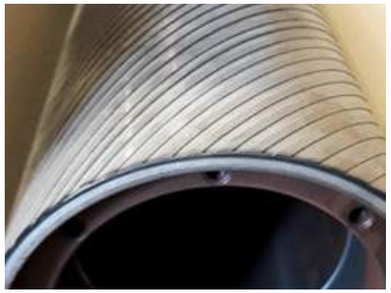

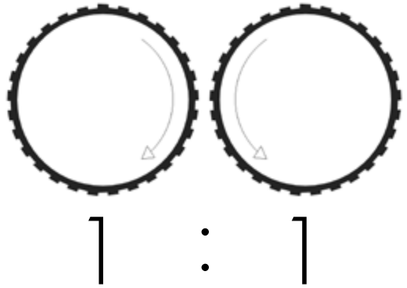

Вальцовые плющилки ROmiLL оборудованы уникальной **системой защиты вальцов от повреждения твердыми предметами.**

Рабочие вальцы закаляются по специальной технологии.

M100



длина вальцов – 100 мм
0,4 – 0,5 т/ч

M300



длина вальцов – 300 мм
1,2 – 1,8 т/ч

M600



длина вальцов – 600 мм
3 – 4 т/ч

M900



длина вальцов – 900 мм
5 – 6 т/ч

M1200



длина вальцов – 1 200 мм
7 – 9 т/ч

Плющенный корм и эго влияние на пищеварение жвачных животных:

- Наивысшая усвояемость питательных веществ происходит благодаря низкому соотношению поверхности частиц корма их веса за счет качественной ферментной обработки корма в поструминальной части пищеварительного тракта.
- Улучшается перистальтика пищеварительного тракта благодаря более длительному раздражению механорецепторов.
- Расплющенные зерна в кормовой порции дойных коров повышают продуктивность молока на 0,5 литров на одну дойную корову в день.
- У телят происходит более интенсивное развитие желудка, что повышает у взрослых животных способность переваривания сухого вещества корма.



M100



Наименее производительная модель плющилок с вальцами длиной 100 мм. Предназначена для небольших фермерских хозяйств. В стандартной комплектации она поставляется со стойкой, упаковочным механизмом, бункером и простой панелью электропроводки.

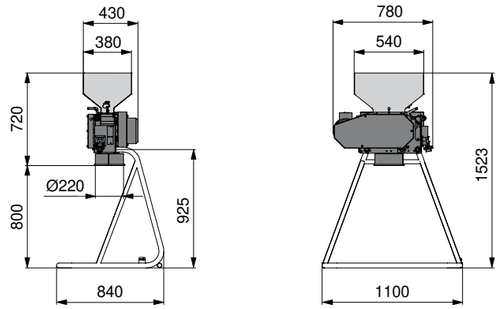

РАБОЧИЕ ПАРАМЕТРЫ	M100
привод электродвигатель 3 × 400 В, 50 Гц	2,2 кВт
производительность	0,4–0,5 т/ч
вес	163 кг

M300



Машина с длиной вальцов 300 мм популярна в небольших, также средних хозяйствах. В стандартной комплектации поставляется с бункером. Крышка бункера, магнит, панель электропроводки и один из трех типов стоек можно заказать дополнительно.

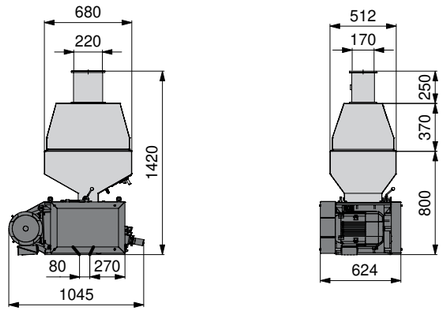

РАБОЧИЕ ПАРАМЕТРЫ	M300
привод электродвигатель 3 × 400 В, 50 Гц	5,5 кВт
производительность	1,2–1,8 т/ч
вес	478 кг

M600

Достаточно высокая производительность и благоприятная цена - это основной аргумент для приобретения данного типа машины для ферм практически любых размеров. В стандартной комплектации поставляется с бункером. Крышку бункера, магнит и панель электропроводки можно заказать дополнительно.

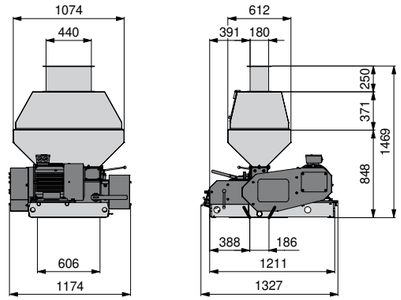

РАБОЧИЕ ПАРАМЕТРЫ	M600
привод электродвигатель 3 × 400 В, 50 Гц	11 кВт
производительность	3–4 т/ч
вес	998 кг





M900

Машину с вальцами длиной 900 мм можно использовать как в промышленных комбикормовых заводах, так и на предприятиях первичного сельскохозяйственного производства. В стандартной комплектации она поставляется с бункером и крышкой бункера. Магнит, панель электропроводки и дозирующий турникет можно заказать дополнительно.



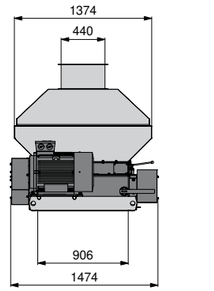

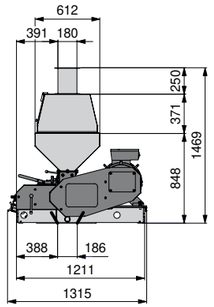

РАБОЧИЕ ПАРАМЕТРЫ	M900
привод электродвигатель 3 × 400 В, 50 Гц	18,5 кВт
производительность	5–6 т/ч
вес	1375 кг

Самая производительная из всех вальцовых плющилок ROmiLL предназначена для крупных промышленных производителей кормовых смесей. Завод гарантирует постоянную параллельность даже для вальцов с длиной 1200 мм. В стандартной комплектации машина поставляется с бункером и крышкой бункера. Магнит, панель электропроводки и дозирующий турникет можно заказать дополнительно.

M1200

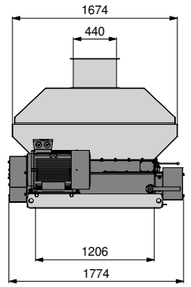

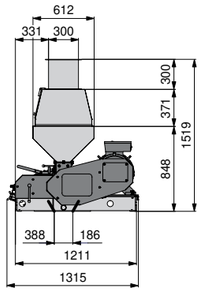



РАБОЧИЕ ПАРАМЕТРЫ	M1200
привод электродвигатель 3 × 400 В, 50 Гц	22 кВт
производительность	7–9 т/ч
вес	1705 кг



ДРОБИЛКИ ГРАНУЛ

МОДЕЛИ SG600 / SG900 / SG1200

Использование на гранулирующем прессе матрицы с более крупными отверстиями и последующее дробление крупных гранул позволяет экономить значительные объемы электроэнергии в сравнении с производством гранул меньшего размера.

Дробилки гранул чаще всего используются для производства комбикормов для домашней птицы, особенно для кур. Степень измельчения корма точно и быстро настраивается с помощью одного центрального регулирующего винта.

Образование пыли при дроблении гранул на машинах ROmiLL **ничтожно.**



РАБОЧИЕ ПАРАМЕТРЫ	SG600	SG900	SG1200
привод электродвигатель 3 × 400 В, 50 Гц	11 кВт	15 кВт	18 кВт
производительность	7–9 т/ч	12–20 т/ч	20–30 т/ч
вес	926 кг	1140 кг	1709 кг



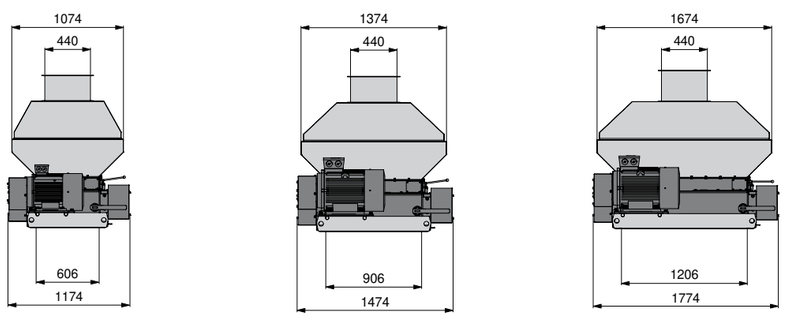



ДРОБИЛКИ РАПСОВЫХ СЕМЯН

МОДЕЛИ SR600 / SR900 / SR1200

Идея дробления рапсового семена и его последующего использования в кормовых смесях появилась в период перепроизводства этой сельскохозяйственной культуры и выгодной цены на неё.

Быстрая окупаемость инвестиции возникает исключением (или снижением) жира а также заменой рапсовых жмыхов в кормовых смесях.

Эти машины также могут использоваться на маслоэкстракционных заводах для предварительного дробления рапсовых семян перед отжимом масла.



РАБОЧИЕ ПАРАМЕТРЫ	SR600	SR900	SR1200
привод электродвигатель 3 × 400 В, 50 Гц	15 кВт	30 кВт	37 кВт
производительность	5 т/ч	9 т/ч	12 т/ч
вес	956 кг	1332 кг	1679 кг

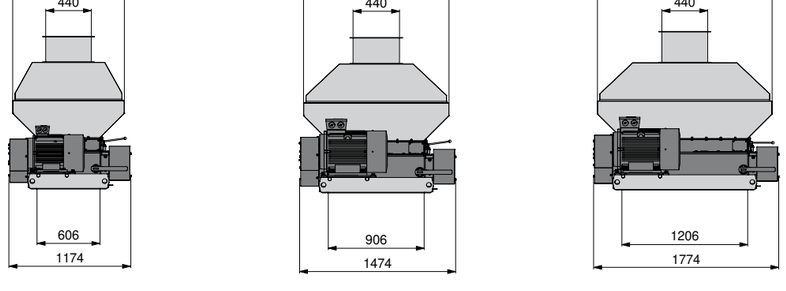

Преимущества дробления рапсовых семян машинами ROmiLL:

- Не происходит залипание семян на вальцах машины.
- Полное отсутствие цельных семян подмаренника в обработанном ворохе.
- Количество целых семян колеблется в диапазоне всего 0,2–1,5 %.
- По сравнению с отжимом из целых семян рапса предварительное дробление дает на 5% более высокий выход масла.





ПЛЮЩИЛКИ СОЛОДА

МОДЕЛИ MS100 / MS300 / MS600

Значимое развитие рынка мини-пивоварен, как в восточных, так и в европейских странах, привело к появлению специализированной плющилки солода ROmiLL. В принципе, это классическая плющилка зерна, но она оборудована вальцами, имеющими специальное рифление. Результатом работы плющилок солода ROmiLL является великолепная структура солода, которая удовлетворяет требованиям любых технологий приготовления пенного напитка.

Структура готового продукта легко регулируется, и все модели плющилок солода ROmiLL способны приготовить самые разнообразные фракции пивоваренного сырья. По индивидуальному заказу покупателя завод может произвести вальцовую плющилку солода с производительностью до 10 т/ч.

РАБОЧИЕ ПАРАМЕТРЫ	MS100	MS300	MS600
привод электродвигатель 3 × 400 В, 50 Гц	2,2 кВт	5,5 кВт	11 кВт
производительность	0,4–0,7 т/ч	1,2–1,8 т/ч	3–4 т/ч
вес	163 кг	478 кг	998 кг

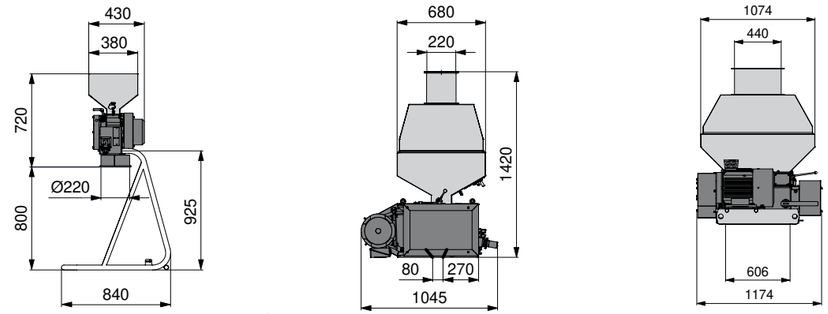



СМЕСИТЕЛИ СЫПУЧИХ МАТЕРИАЛОВ

Двухроторные горизонтальные смесители MIXER H были разработаны для гомогенизации комбикормов из любых видов зерновых и другого сырья, включая специфические кормовые добавки - микрокомпоненты, которые вносятся в комбикорма малыми дозами.

Оборудование служит для быстрого и эффективного перемешивания разнообразных видов и форм сыпучих материалов в ряду перерабатывающих отраслей. Оно может использоваться не только для биологических материалов, но и для неорганического сырья.



MIXER H/MIXER H-LONG



РАБОЧИЕ ПАРАМЕТРЫ	MIXER H	MIXER H-LONG
привод электродвигатель 3 × 400 В, 50 Гц	5,5 кВт	7,5 кВт
объем смесительной ванны	1,6 м³	1,9 м³
объем смешиваемых добавок (зависит от вида смеси)	около 500 кг	около 600 кг
время обработки добавок	6–10 мин	6–10 мин
	3–5 т/ч	3,6–6 т/ч
вес	1300 кг	1470 кг

- Точность смесительного оборудования выше, чем 1 : 10 000 (подтверждено испытаниями).
- Перемешивание с помощью двух встречных спиралей на двух роторах.
- Запуск машины даже при полной зарядке.
- Возможность взвешивания всех компонентов на одних тензометрических весах.
- Совместимость с вальцовыми машинами ROmiLL.
- Основа компактного модулируемого комбикормового завода.
- Низкая строительная высота.
- Опция производства из нержавеющей стали.
- Возможность производства оборудования меньшей емкости.

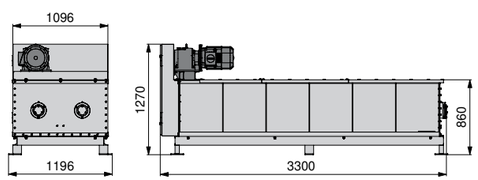

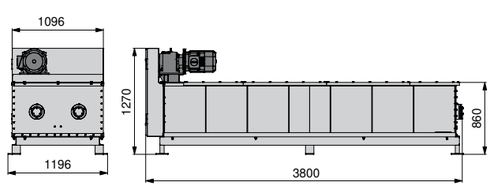

КОМБИКОРМОВЫЕ ЗАВОДЫ

Главными задачами собственных комбикормовых заводов сельхозпредприятий являются экономия денежных средств по сравнению с покупкой готовых комбикормов и 100% гарантия качества готового продукта.

Комбикормовые заводы ROmiLL - это компактные вариативные наборы оборудования, которые можно скомпоновать под особые требования заказчика.

В комплектацию комбикормового завода входит автоматизированное управление, благодаря чему всю работу завода, включая транспортировку сырья и готового продукта, может обслужить один оператор.

Комбикормовый завод может работать в 3 смены и практически без технического обслуживания.

Концепция ROmiLL идеальна для малых и средних предприятий с уровнем производства от 800 до 10 000 тон кормовых смесей ежегодно.

ROmiLL также предлагает индивидуальные решения для высокопроизводительных заводов.



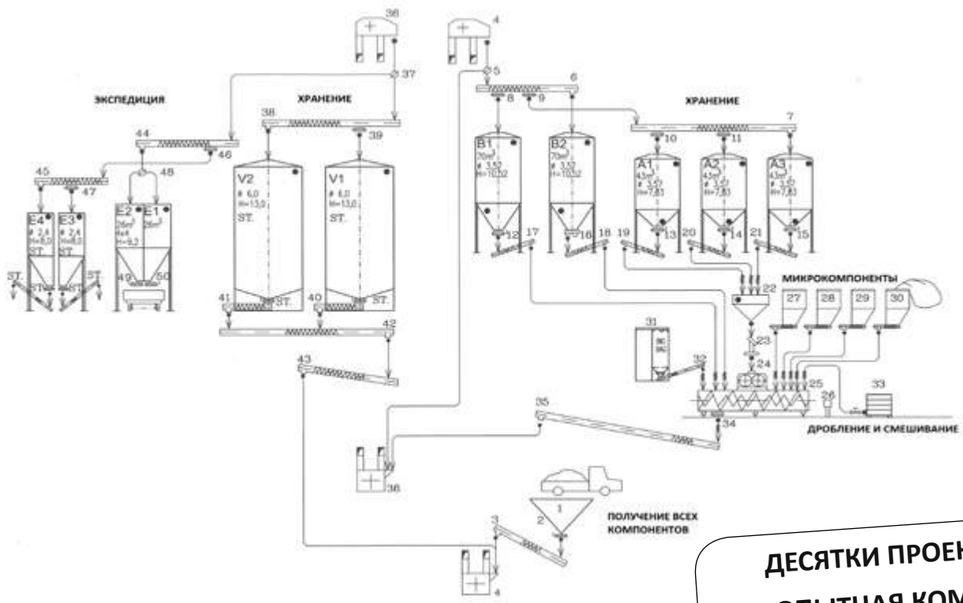

ДЕСЯТКИ ПРОЕКТОВ!!!

ОПЫТНАЯ КОМАНДА ПРОЕКТИРОВЩИКОВ

ROMILL®
AGRICULTURE

ROMILL® AG RUSSIA
СЛУЖИМ
НАИЛУЧШИМ

ROmiLL AG Russia, г. Ярославль, ул. Волжская набережная д.4
Tel. : 8-800-775-77-55, E-mail: info@bm-corp.ru, www.rusromill.ru