ЮНИОН
ИНДАСТРИАЛС

Инжиниринговый центр промышленных компетенций

Выездной сервис по механике
и поставки запасных частей

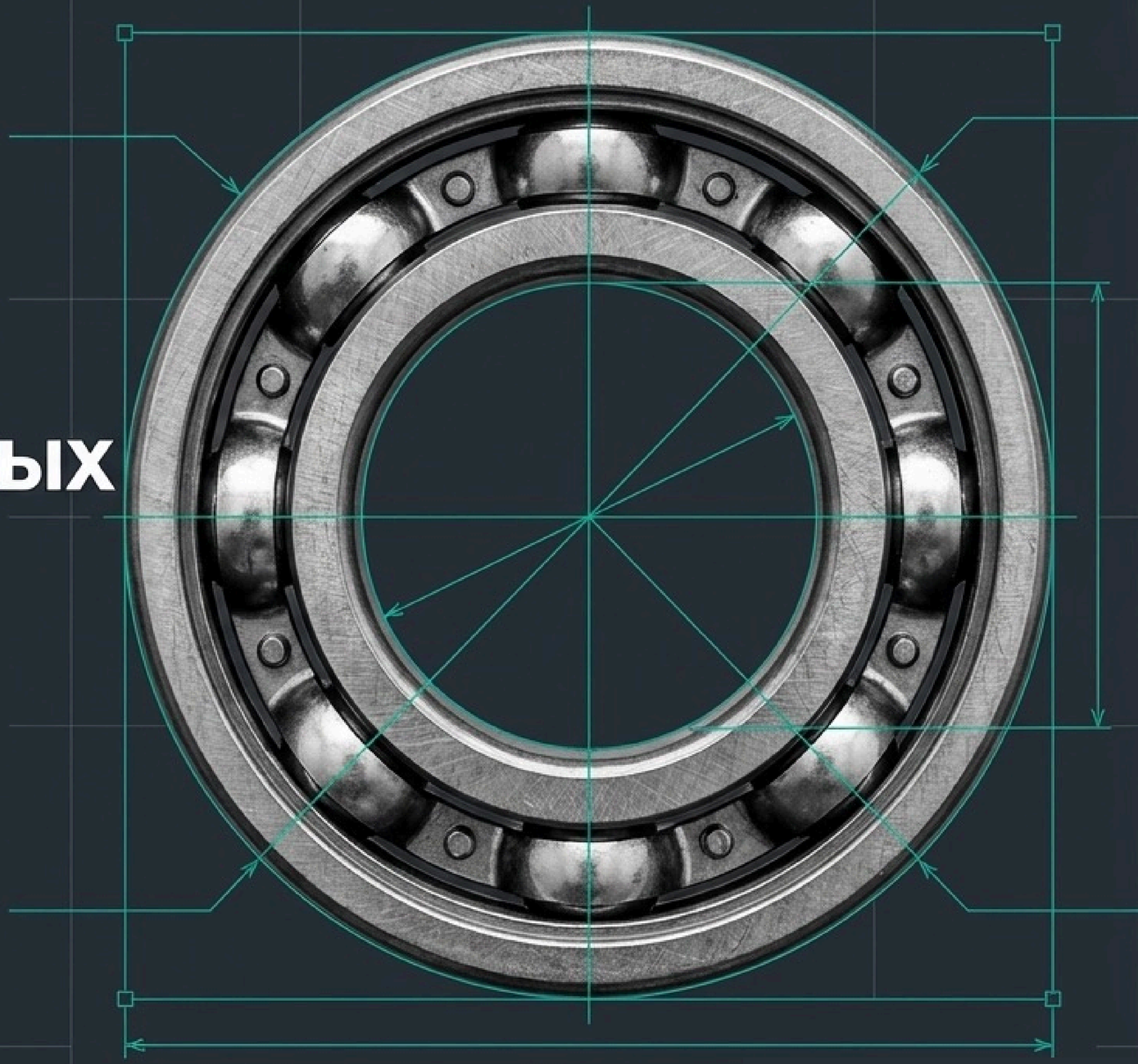

Юнион Индастриалс в цифрах

14+
лет успешной работы (с 2012)

100
сотрудников (вкл. 30 инженеров с опытом 10+ лет и 20 сертифицированных инженеров Siemens)

20 000+
клиентов по России и СНГ

80+
реализованных проектов / 2000+ единиц восстановленного оборудования

2
собственных сервисных центра (Москва, СПб)

4500+ м²
складов / 13 филиалов

250 000+
позиций в ассортименте / 200+ брендов-производителей



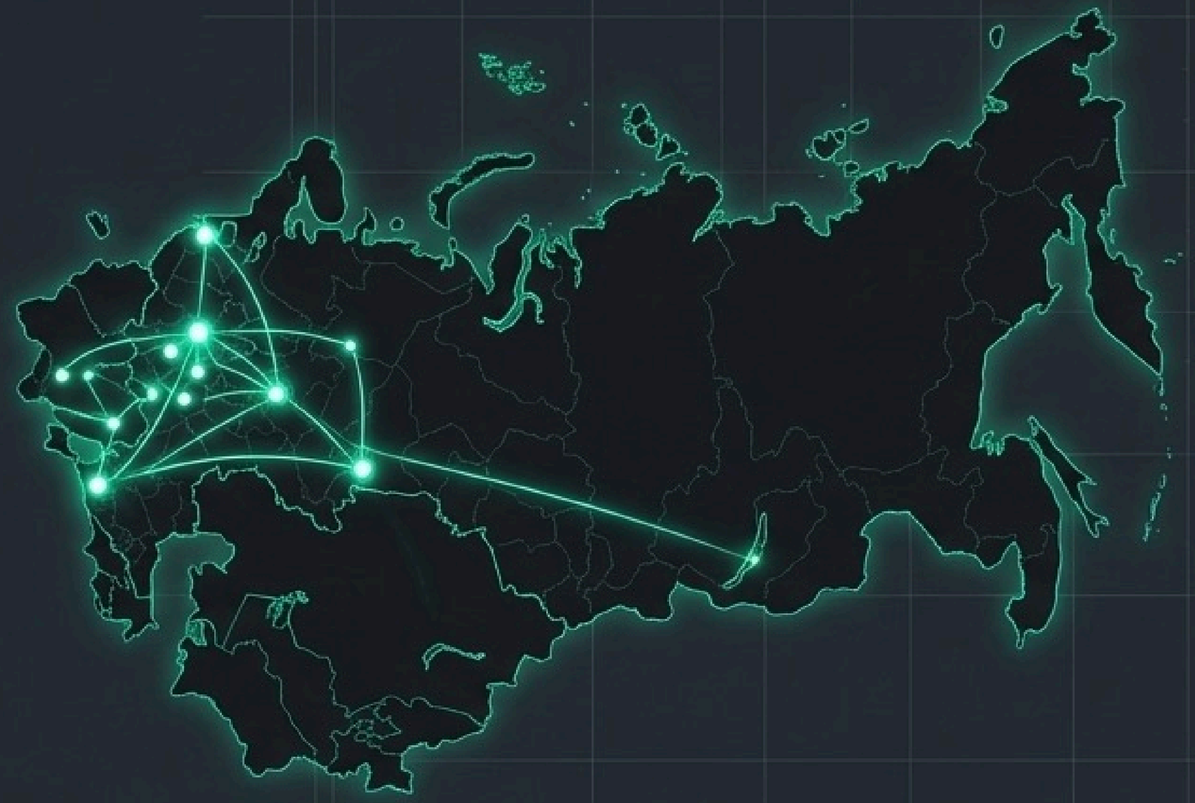

Города присутствия: Москва, СПб, Липецк, Электросталь, Воскресенск, Казань, Ростов-на-Дону, Челябинск, Обнинск, Калуга, Белгород, Краснодар, Новосибирск

Комплексный подход к промышленной надежности

Инжиниринговый центр промышленных компетенций.
Полный цикл обеспечения безотказной работы оборудования.



Вибродиагностика — предотвращаем аварии

Метод:
Анализ вибрации вращающегося оборудования анализаторами Schenck (Германия).
Отчет с классификацией «хорошо/плохо» и рекомендациями.

Пакеты:
Одноразовая диагностика | Поквартальный мониторинг | Ежемесячный интенсив.

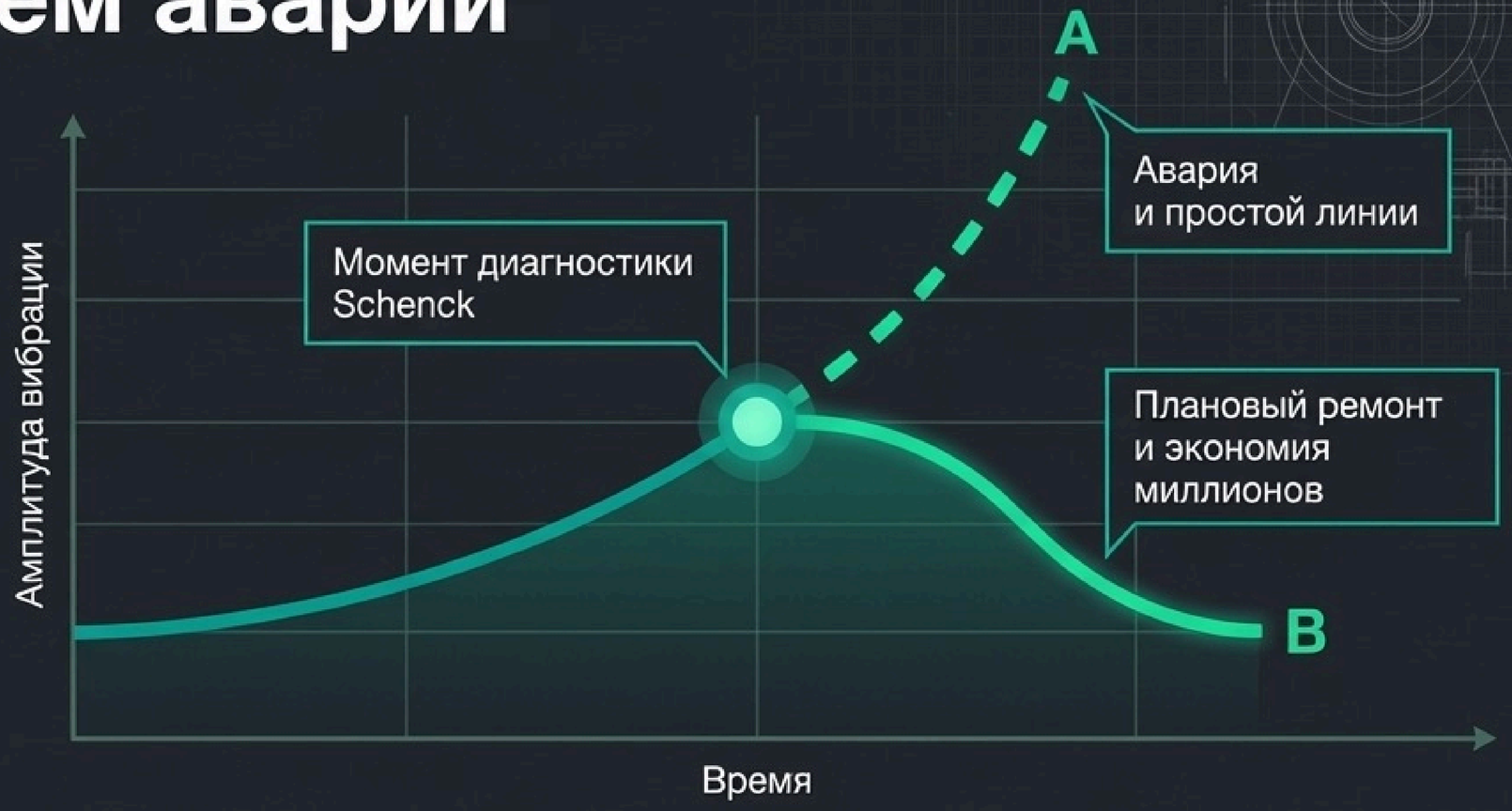

Кейс: Цементный завод. Главный вентилятор. Дефект подшипника выявлен на ранней стадии. Предотвращён внезапный выход из строя.
Экономия: несколько миллионов рублей.

Механические работы на вашем объекте

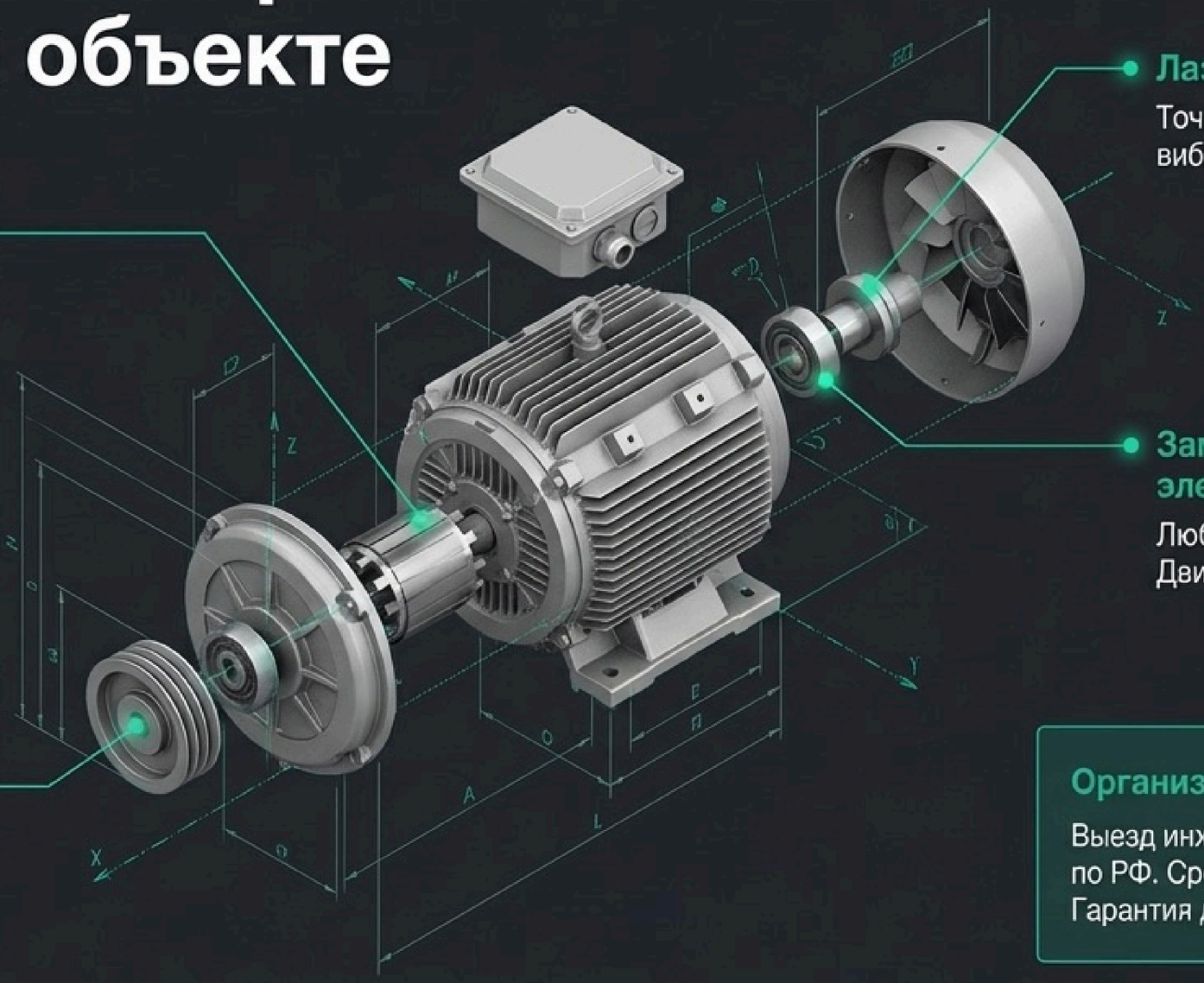

Лазерная центровка валов.

Точность до микрона, снижение вибрации. Любые диаметры.

Динамическая балансировка роторов.

На месте, без демонтажа.
Для роторов любой мощности.

Замена подшипников электродвигателей.

Любая сложность, шеф-монтаж.
Двигатели до 600 кВт и выше.

Выверка шкивов ременных передач.

Продлевает срок службы ремней и подшипников.

Организация выезда.

Выезд инженера в течение 24 часов по РФ. Срочная поставка запчастей. Гарантия до 12 месяцев.

Научим правильно монтировать и обслуживать подшипники

Курс UI-901. Подшипники: подбор, монтаж, смазка, анализ отказов

Аудитория: Механики · Инженеры по надёжности · Службы ремонта · Специалисты снабжения

1. Основы
Типы, конструкции, классы точности. Расчёт эквивалентной нагрузки, ресурса и допусков.

2. Монтаж/Демонтаж
Механический, гидравлический и тепловой (индукционный нагрев). Радиальная и осевая фиксация.

3. Обслуживание
Лазерная выверка, вибромониторинг, анализ повреждений. Работа с уплотнениями.

4. Смазывание
Алгоритмы выбора смазки, точные объёмы, периодичность и системы подачи.

2 дня
Длительность курса (с практикой на стендах)

2–10 чел.
Оптимальный размер группы

15+ лет
Опыт преподавателей-практиков

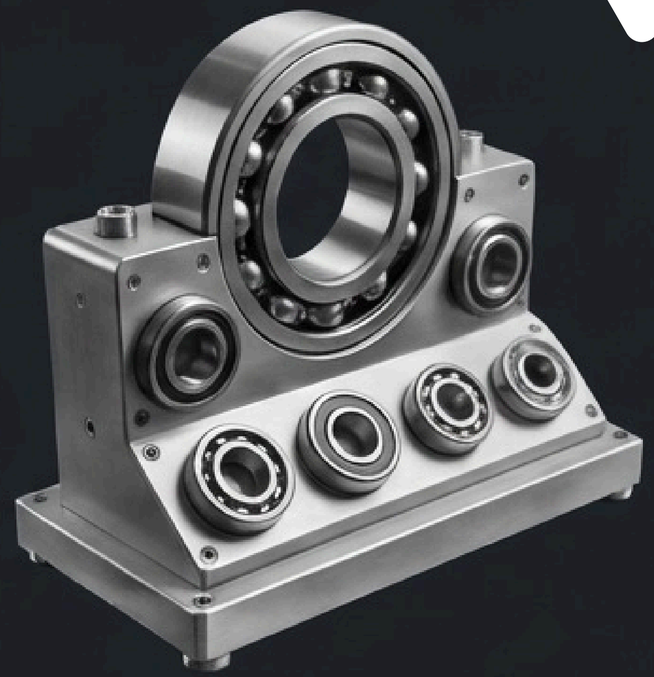

Локации: Учебные центры (Москва, СПб) или выезд на ваше предприятие.

Итог: Именной сертификат о повышении квалификации.

Поставки механических запчастей: глобальный ассортимент



Логистический центр

250 000+
позиций в наличии и под заказ

Прямые контракты, отдел ВЭД

200+
брендов-производителей

Доставка собственным транспортом

13
собственных складов

Отгрузка в день обращения

ZWZ | SKF | FAG | NTN | DYZV | GQZ | Gates | ContiTech | Optibelt | Rubena | HIWIN | Bosch Rexroth | THK

Подшипники: Матрица выбора под задачу

Сложность задач / Нагрузки

DYZV & GQZ

DYZV: Крупногабаритные для цемента, металлургии, майнинга. Стойкость к ударам.

GQZ: Специализированные и уникальные серии. Решение задач, когда другие не могут.

Schaeffler (INA/FAG), SKF, NTN

Эталон качества и высокая точность. Преимущество: стабильное качество, техподдержка, подбор аналогов.

ZWZ

Глобальный бренд, качество близкое к премиальным. Обширная линейка для общепрома (двигатели, насосы, конвейеры).

Бюджет / Доступность

Подшипниковые узлы для любых условий

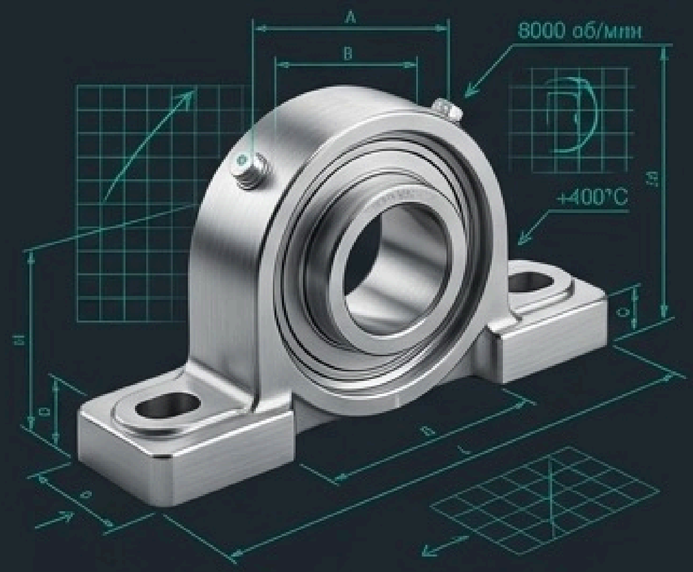

FK

Специализированные решения:
Высокоскоростные (до 8000 об/мин),
Высокотемпературные (+400°C),
Коррозионностойкие (нержавейка),
Сельхоз (пыль, влага).
Прямая замена SKF/FAG со значительной экономией.

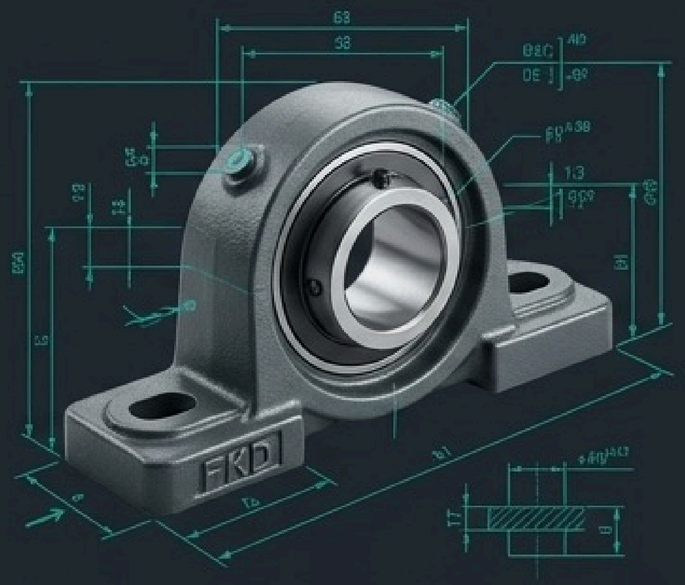

FKD

Базовая складская номенклатура.
Надёжность и массовость для типовых задач. Полная техническая документация.
Идеально для стандартного ремонта.

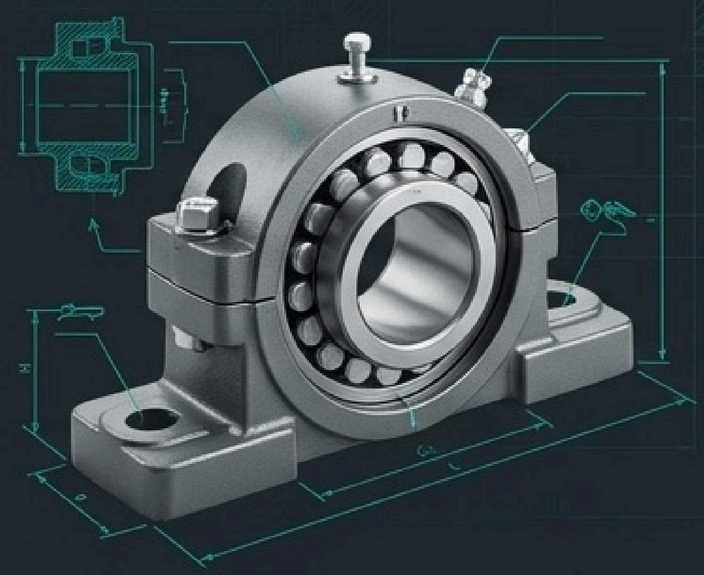

GQZ

Разъёмные узлы (сферические, двухфланцевые). Удобство монтажа и обслуживания тяжелых систем.

Ремни и приводные системы: от классики до инноваций

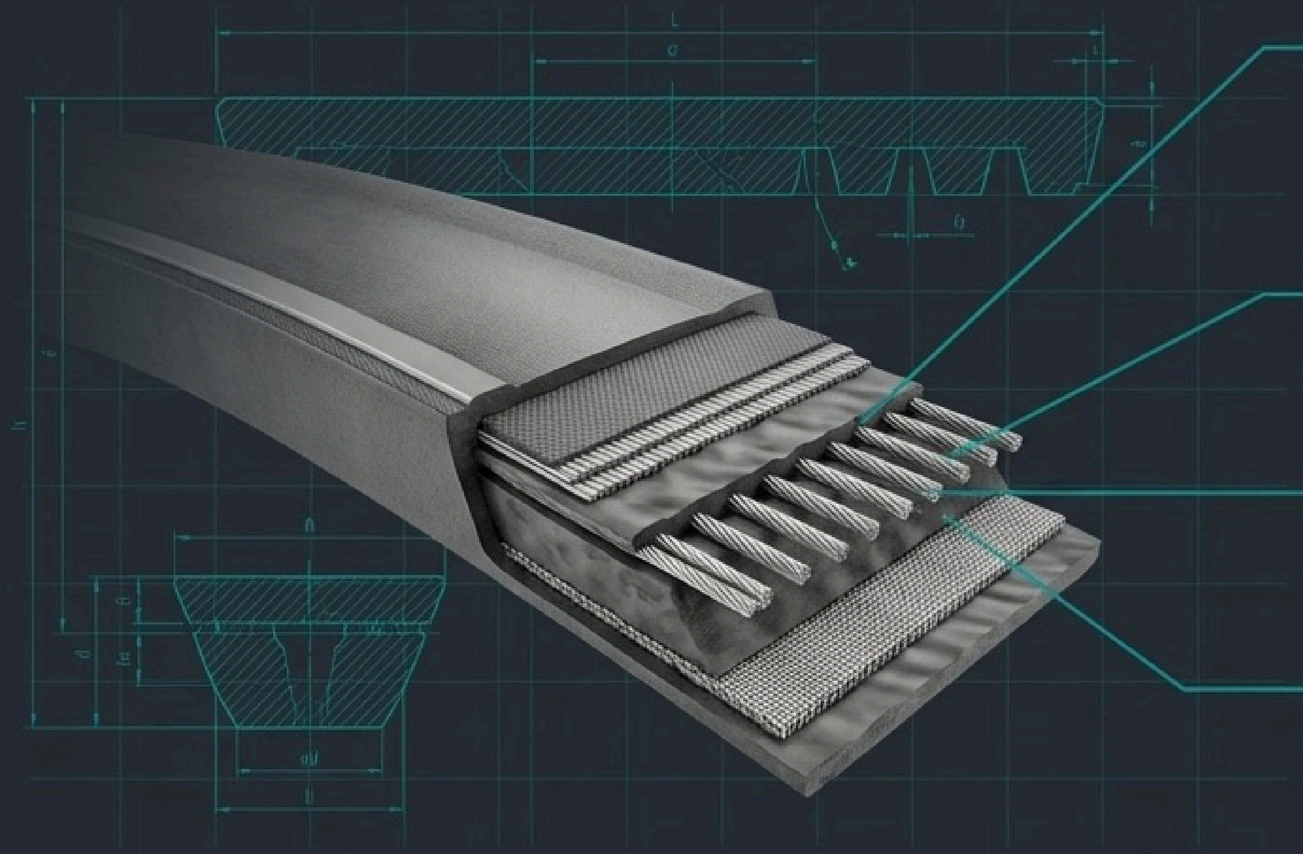

Gates.
Мировой лидер. Инновации: углеродный корд Poly Chain® Carbon™, Predator®.
ПО для расчёта приводов.

ContiTech.
Экологичные серии BlueConcept.
Усиленные профили.

Optibelt.
Система S=C PLUS — идеальная точность длины для комплектов.

Rubena.
Оптимальное соотношение цены/качества.
Спецсерии Farm Belt.

Типы: клиновые, узкоклиновые, поликлиновые, зубчатые, вариаторные. Шкивы и втулки (Taper-Lock, QD) — партнерское производство.

Системы линейных перемещений (СЛП)

GQZ, BALLROLL.
Бюджетные аналоги с быстрой поставкой. Для задач с ограниченным бюджетом.

THK.
Уникальная серия HDR для одной рейки — повышенная жёсткость. Идеально для настенных/вертикальных конфигураций.

Bosch Rexroth.
Катковороликовые направляющие. Максимальная точность для высокоскоростных применений.

HIWIN.
Универсальное решение (HG/EG/RG). Технология SynchMotion™ (снижение шума). Взаимозаменяемость с THK, Bosch.

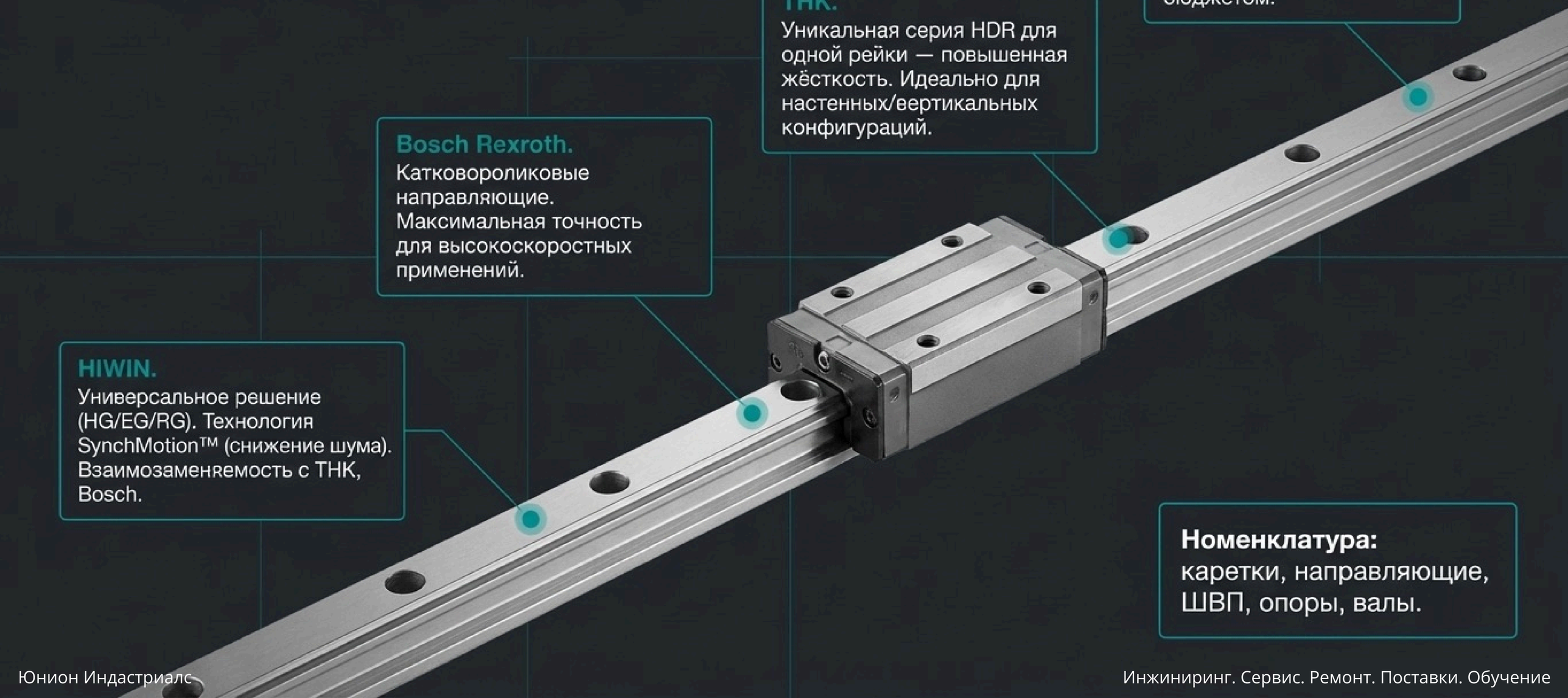

Номенклатура:
каретки, направляющие, ШВП, опоры, валы.

Единый центр инжиниринговой экспертизы

1. Комплексная модернизация
Замена устаревших систем.

2. Выездной сервис (электро)
ТО, ремонт, ПНР, аудит.

3. Ремонтный центр
Компонентный ремонт, реверс-инжиниринг.

4. Поставка запчастей
250 000+ позиций,
200+ брендов.

5. Вибродиагностика и механика
Балансировка, центровка, замена.

6. Обучение
Курсы для инженеров, сертификаты.

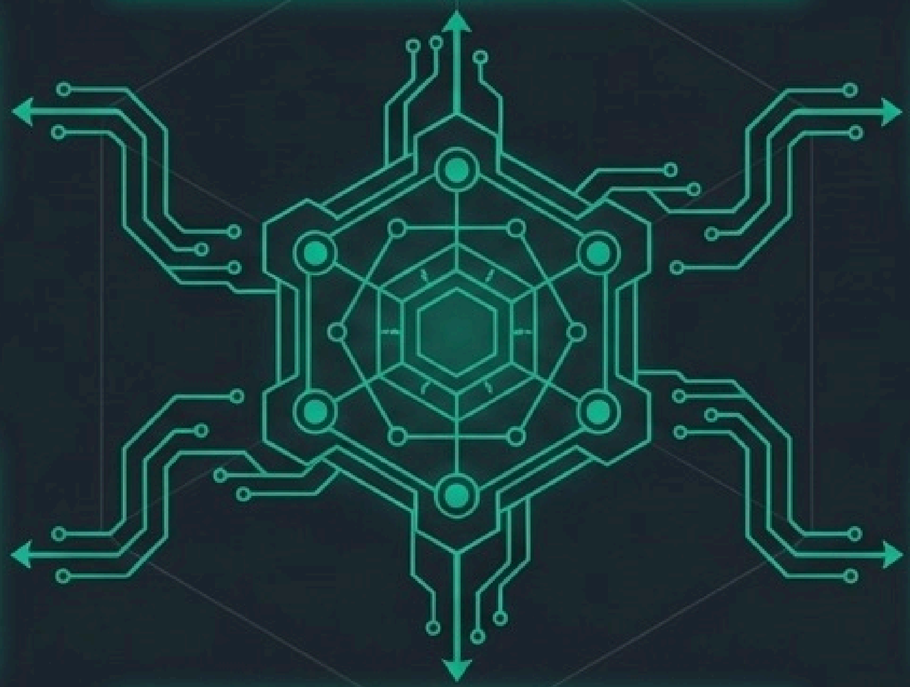

5 причин доверить нам механику и поставки

Глубокая экспертиза сервиса

Комплексный подход:
Диагностика -> запчасти -> ремонт -> модернизация. Всё в одном окне.

Скорость и география:
Выезд за 24 часа. 13 складов для мгновенной отгрузки.



Комплексный подход Юнион Индастриалс

Масштабная логистика и склад

Глубокая экспертиза:
30 инженеров (опыт 10+ лет), сертификация Siemens, спецы по вибро и центровке.

Собственная база:
2 сервисных центра (МСК, СПб), учебный центр, автопарк. Никакой зависимости от субподрядчиков.

Дополнительные компетенции:
Поставка электрооборудования, ремонт электроники, проекты «под ключ».

Как начать сотрудничество

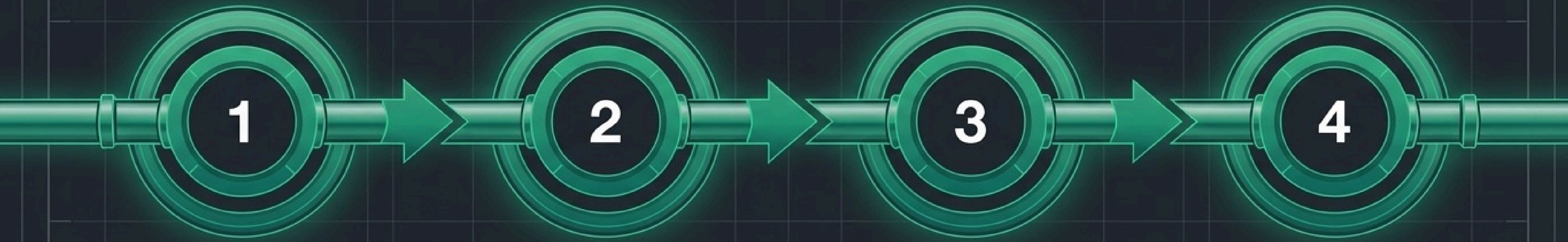

1. Звонок или заявка

8 (800) 777-83-86 /
mail@industry-services.ru

2. Консультация и аудит

Бесплатный выезд техспециалиста на объект, точное прояснение задачи.

3. Индивидуальное предложение

Фиксация сроков, объема работ и прозрачной стоимости.

4. Договор и выполнение

Отчёты на каждом этапе, строгая гарантия результата.

Свяжитесь с нами

ЮНИОН ИНДАСТРИАЛС

Головной офис: Москва, 1-й Проезд Перова Поля, д.9, стр.4, подъезд 2

8 (800) 777-83-86

mail@industry-services.ru

Мы в Max

Мы в Телеграм

Инжиниринг. Сервис. Ремонт. Поставки. Обучение.

industry-services.ru